Ruedas dentadas MatTop NSH 1500 de Rexnord
Higiénico diseño moldeado de dos piezas

Rexnord FlatTop desarrolla continuamente productos nuevos para cintas transportadoras. Nuestras líneas de productos se revisan con frecuencia para garantizar el máximo rendimiento y valor para nuestros clientes.

Ruedas dentadas MatTop NSH 1500 de Rexnord

Hemos optimizado el diseño de las ruedas dentadas MatTop® 1500 de Rexnord. Las ruedas dentadas combinan un diseño más higiénico con una instalación más rápida y están disponibles en ejecuciones de 24 dientes y de 32 dientes.

Instalación rápida

La rueda dentada puede montarse sobre el eje con dos pernos de fijación en lugar de cuatro. Esto se traduce en un ahorro directo de tiempo y costes de instalación.

Compatibilidad

Las ruedas dentadas MatTop NSH 1500 de Rexnord están diseñadas para adaptarse a la perfección a todas las ejecuciones MatTop de la serie 1500 de Rexnord, incluidas versiones con guías Double Positrack®.

Precios y disponibilidad

Esta oferta de productos constituye una alternativa económica y competitiva a las ruedas dentadas mecanizadas. Sírvase contactar con su representante comercial de Rexnord para solicitar más información sobre el coste total de propiedaded y precios.

Póngase en contacto con su representante de Rexnord si tiene preguntas:

Rexnord FlatTop Europe
Einsteinstraat 1, 2691 GV
's-Gravenzande
Países Bajos
Teléfono: +31 174 445 111
Emergencia y atención nocturna
Teléfono: +31 174 445 112
(incluso países no citados)

Rexnord FlatTop Italia
Teléfono: +39 0522 639333

Rexnord FlatTop Alemania
Teléfono: 0800 588 8083

Rexnord FlatTop France
Teléfono: 0805 540 444

Rexnord FlatTop India
Teléfono: +91 98813 99026

Rexnord FlatTop China
Teléfono: +86 21 66188307

Rexnord FlatTop Norteamérica
1272 Dakota Drive
Grafton, WI 53024 EE. UU.
Teléfono: 1-262-376-4700

www.rexnord.com
www.rexnordflattop.com

Moldeadas en
Poliamida reforzada

Disponibles en
- 24 dientes con tamaños de diámetro interior de 30 mm y 40 mm.
- 32 dientes con tamaños de diámetro interior de 30 mm y 40 mm.

Diseño de dos piezas
Para agilizar la instalación sin necesidad de extraer el eje de accionamiento. La tolerancia negativa en el diámetro interior garantiza una fijación lateral permanente al eje.

Diseño higiénico
Formas redondeadas para facilitar la limpieza

Forma de diente especial
El diseño con forma de diente especial permite una elongación de la cadena del 3 %, lo que prolonga la vida útil del sistema en aplicaciones exigentes.

Tipo de rueda dentada	Número de código	Número de dientes	Anchura de eje A	Anchura de vástago B	Anchura C	Diámetro de paso D	Diámetro exterior E	Equivalente de KUS1500
			in / mm	in / mm	in / mm	in / mm	in / mm	
Rueda dentada moldeada de dos piezas NSH 1500 con 24 dientes								
NSH1500-24T_30MM_1KW	10378150	24	1,57 / 40	1,18 / 30	0,75 / 19	4,52 / 114.9	4,55 / 115.5	10131508
NSH1500-24T_40MM_1KW	10378415	24	1,57 / 40	1,57 / 40	0,75 / 19	4,52 / 114.9	4,55 / 115.5	10131510
Rueda dentada moldeada de dos piezas NSH 1500 con 32 dientes								
NSH1500-32T_30MM_1KW	10378419	32	1,57 / 40	1,18 / 30	0,75 / 19	6,04 / 153.4	6,09 / 154.8	10331547
NSH1500-32T_40MM_1KW	10378423	32	1,57 / 40	1,57 / 40	0,75 / 19	6,04 / 153.4	6,09 / 154.8	10332257

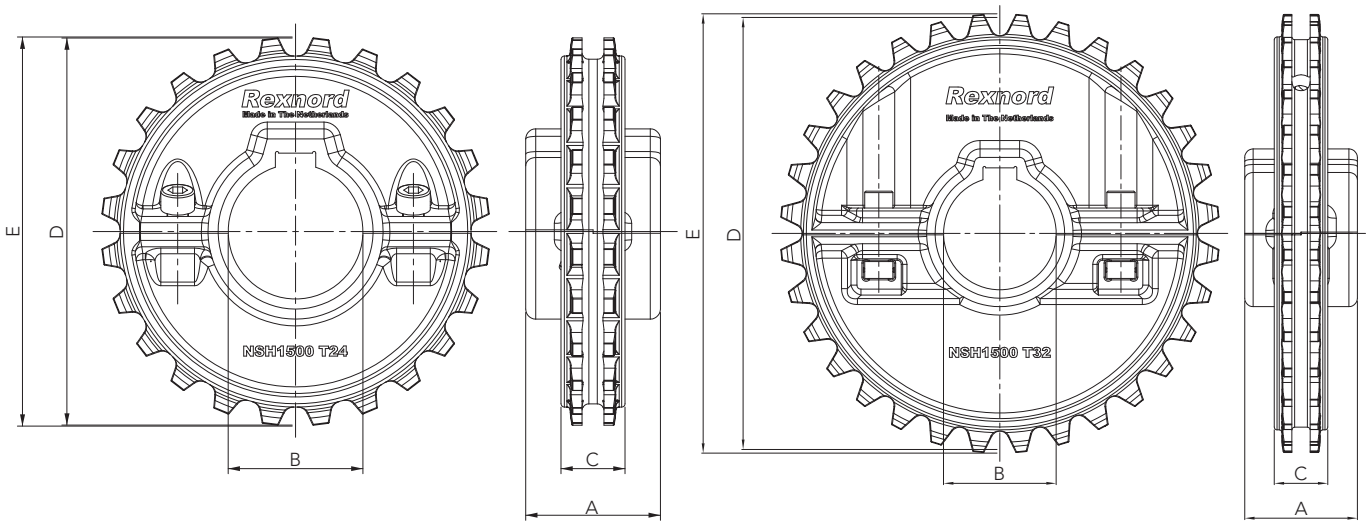

©2015 Rexnord

FTE5-055 Impreso en los Países Bajos 01/15