marbett®

Controlador de presencia por contacto

Part. S0518

- **Uso**
  El controlador se utiliza para la detección mecánica de productos empaquetados. Para la detección se pueden utilizar sensores magnéticos o fotocélulas.

- **Tipos de versiones**
  El controlador se entrega en tres versiones distintas según si la detección se realiza con sensores magnéticos o con fotocélulas.

1) Con orificio (sin inserto metálico).

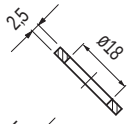

Sez A-A

2) Con orificio + inserto metálico (para sensor magnético).

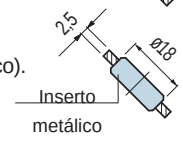

Sez A-A

3) Sin orificio (para inserto metálico).

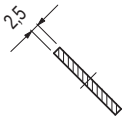

Sez A-A

- Fijación en el eje.
  Para la fijación axial en el eje, el controlador está equipado con un casquillo metálico con clavija de fijación.

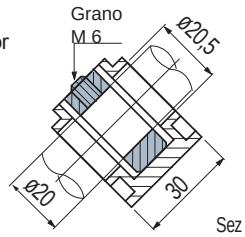

Sez B-B

- **Montaje** Part. S0518 (con sensor magnético)
  En condiciones normales de trabajo el controlador permanece levantado, y el sensor magnético no detecta la presencia del inserto metálico.

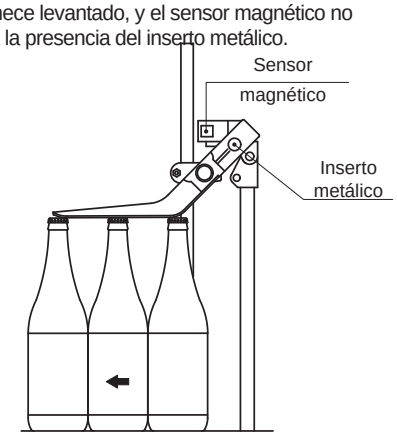

En caso de inconvenientes (ej. vuelco de botellas), el controlador desciende y el sensor magnético detecta la presencia del inserto metálico, provocando la parada de la instalación.

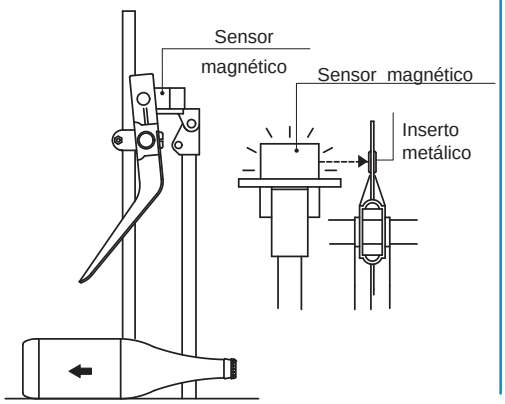

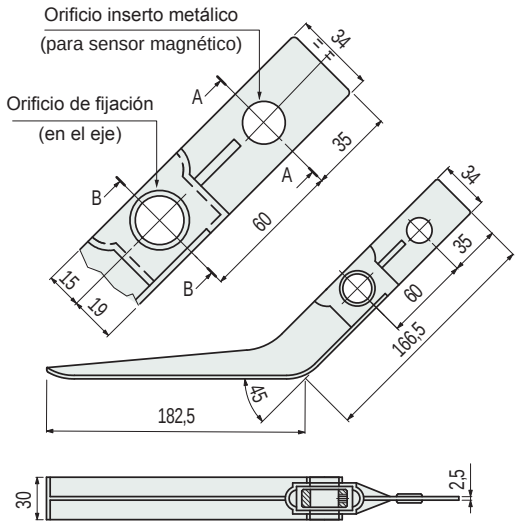

Version	Code	Peso kg
Con orificio (sin inserto metálico)	642941N	
Con orificio + inserto metálico	**642951N**	0,1
Sin orificio (para inserto metálico)	**696021N**	

- Material: controlador de polipropileno (negro), inserto metálico (para sensor magnético) en acero inoxidable ferritico, casquillo (para orificio de fijación en el eje) en acero zincado.
- Confección: 50 piezas.

● **Best Seller**
● **Standard**
● **A petición:** cantidad mínima requerida. Consulte a nuestro Customer Service para conocer la disponibilidad.

Código para pedido = Part. + Code